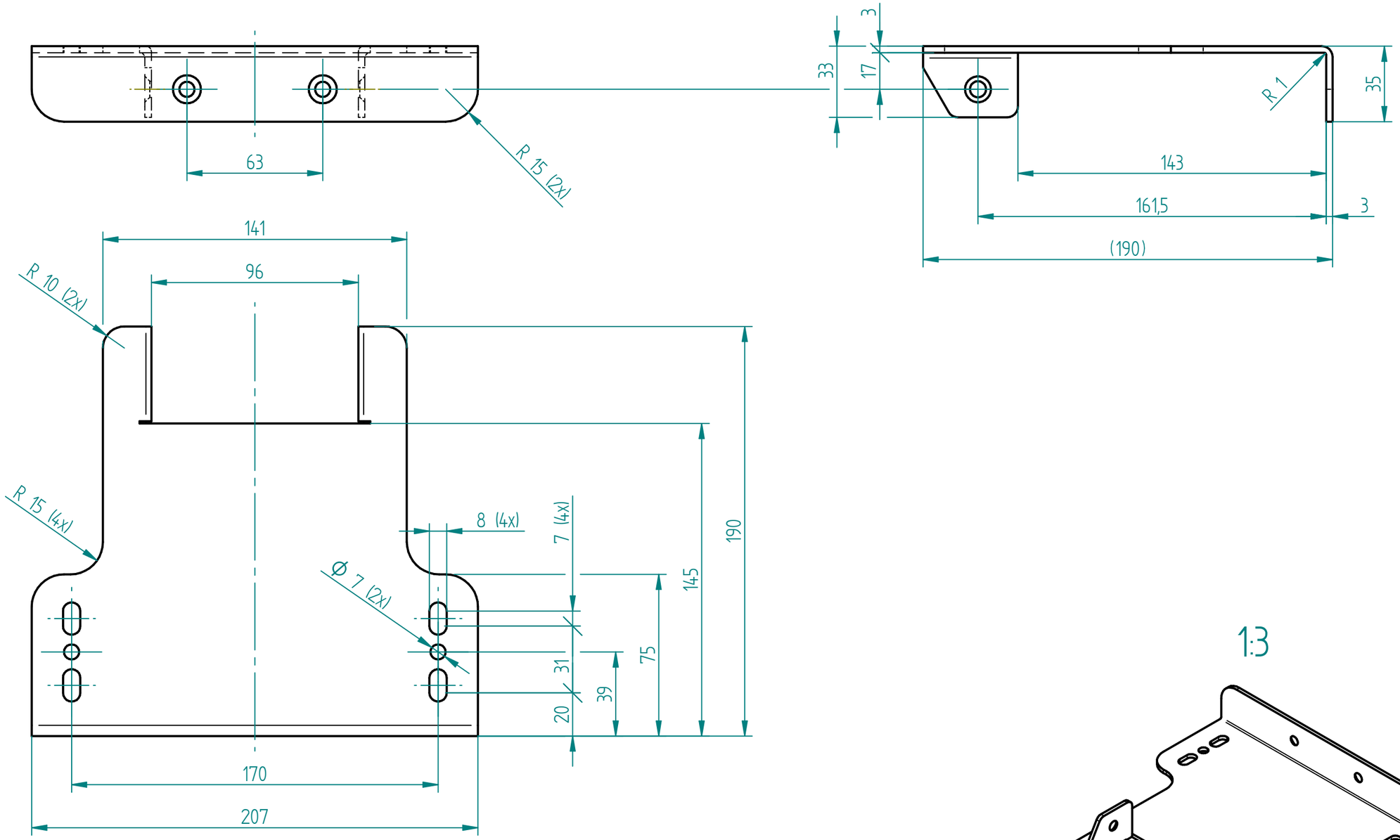

1:3

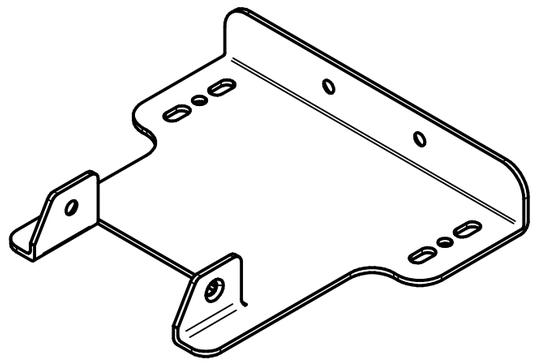

beschichtet: Silber RAL 9006
coated: Silver RAL 9006

Index	Datum / Date	Name	Änderungsmitteilung / notification of change

Allg. Toleranzen nach ISO 22081: t1 siehe DIN 2769–A (Tabelle 1); lineare Grössenmasse: ±t2 siehe DIN 2769–b (Tabelle 2); Winkelgrössenmasse: ±t3 siehe DIN 2769–1 (Tabelle 3)

	DATUM / DATE	NAME
GEZEICHNET / DRAWN	14.04.2026	tiho
GEPRÜFT / CHECKED	14.04.2026	anhe

Ra 3.2

MAßSTAB / SCALE 1:2

MATERIAL: 1.0038 (S235JR)

GEWICHT / WEIGHT: 0.826 kg

BEZEICHNUNG / PART NAME: Plattenträger E4 S
Carrier plate E4 S

ergoSwiss engineering better workspaces

ZEICHNUNGSNUMMER / DRAWING NUMBER: p-127.00813

ARTIKELNUMMER / PART NUMBER: 127.00813

INDEX: 00

FORMAT: A3